Schema di montaggio mensola centrale

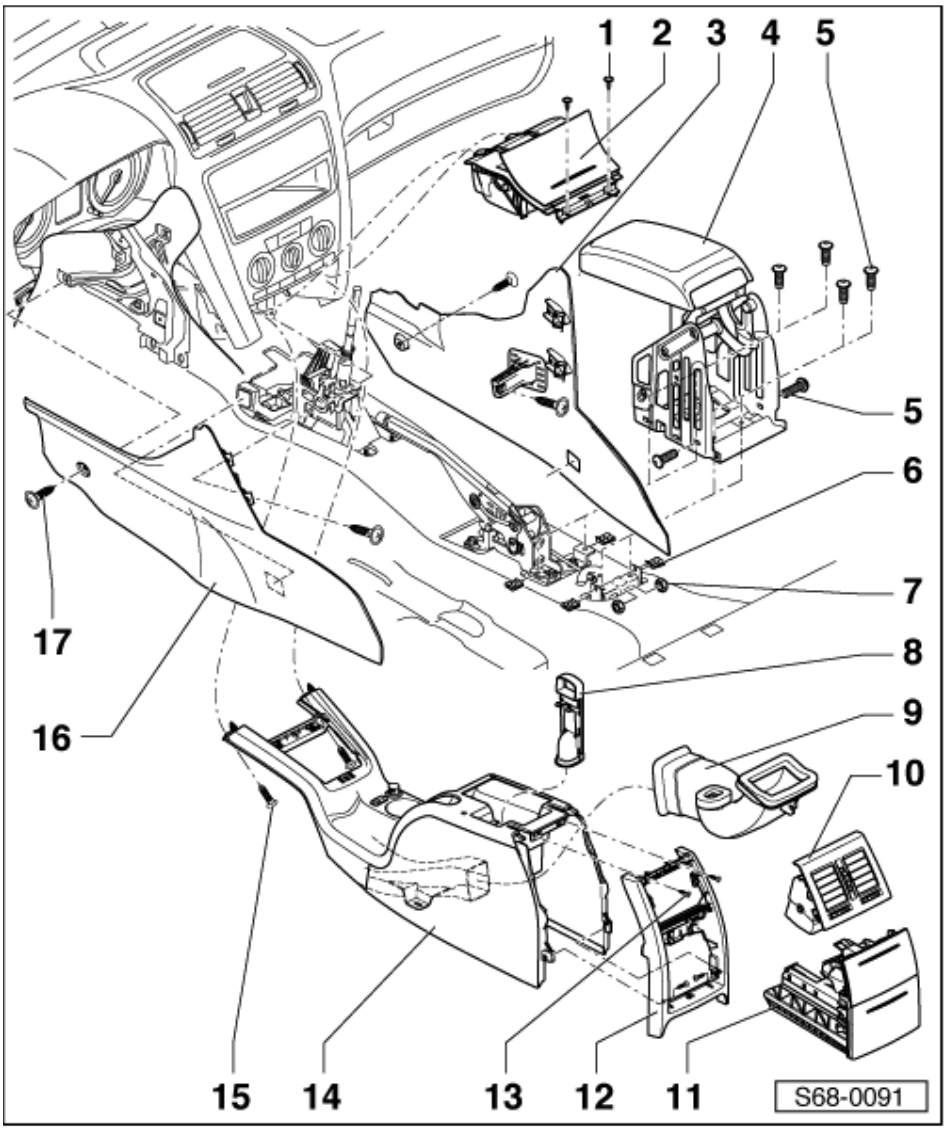

1 - 1,4 Nm

2 - Posacenere

3 - Copertura laterale destra

4 - Bracciolo

Smontaggio:

- Smontare la consolle centrale (pos. 14).
- Estrarre il convogliamento dell'aria (pos. 9).
- Rimuovere le viti (pos. 5) e prelevare il bracciolo.

Montaggio:

- Per il montaggio procedere nell'ordine inverso.

5 - 5 Nm

6 - Dado

7 - Dado

8 - Valvola aria

9 - Convogliamento aria

10 - Bocchetta posteriore

11 - Posacenere posteriore

12 - Supporto posteriore

13 - 1,4 Nm

14 - Mensola centrale

Smontaggio:

- Disinserire l'accensione e tutte le utenze elettriche.
- Smontare la copertura della leva del cambio → Trasmissione → Gruppo rip.34.
- Svitare le viti (pos. 1) ed estrarre il posacenere (pos. 2).
- Sfilare il connettore per la luce posacenere.
- Svitare le viti (pos. 17) e rimuovere le due coperture laterali (pos. 3 e pos. 16) tirandole in avanti.
- Rimuovere le viti (pos. 15).
- Estrarre il posacenere posteriore (pos. 11) ed il connettore per l'illuminazione posacenere posteriore o il connettore del comando per il riscaldamento degli schienali posteriori (se presente).
- Estrarre la bocchetta posteriore (pos. 10).
- Svitare le viti (pos. 13) e rimuovere il supporto posteriore (pos. 12).
- Tirare il freno a mano e sollevare la consolle centrale.
- Sfilare il connettore dall'accendisigari e dall'interruttore della chiusura centralizzata.

Montaggio:

- Per il montaggio procedere nell'ordine inverso.

15 - 1,4 Nm

16 - Copertura laterale sinistra

17 - 1,4 Nm

Scarico della condensa - smontaggio e montaggio, controllo

– Smontare la copertura laterale sul lato passeggero anteriore → Carrozzeria - Lavori di montaggio → Gruppo rip.68.

– Aprire il rivestimento del pianale sino a quando è visibile lo scarico della condensa -4-.

– Proteggere l'area sotto all'apertura -1- con carta assorbente.

– Sfilare con cautela il raccordo ad angolo -2- dal climatizzatore -1- e il raccordo -4- dall'apertura -5-.

– Controllare la presenza di sporco nello scarico della condensa -1- e -4-, infilando p.es. un filo metallico.

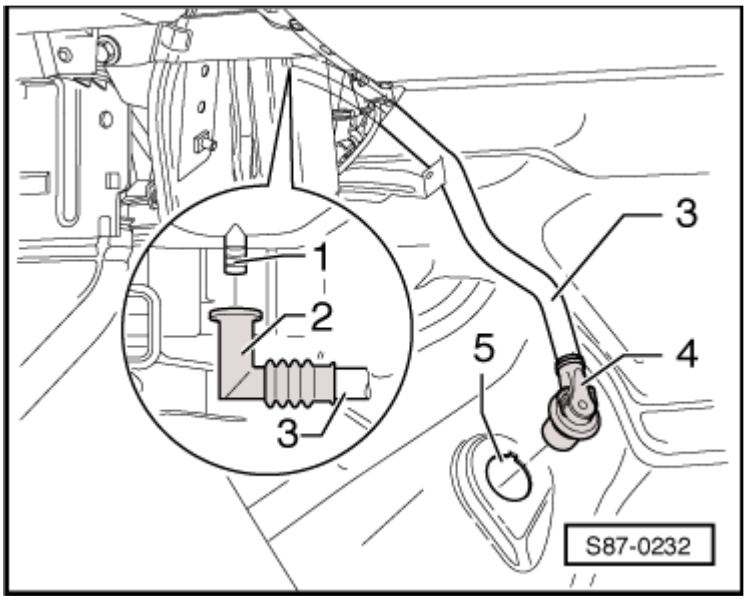

Avvertenza

- *I raccordi -2- e -4- devono essere fissi sul tubo -3-.*
- *Durante il montaggio, controllare il corretto posizionamento dei raccordi -2- e -4- nelle zone -1- e -5- (protezione contro la torsione).*